PRZEKROJE POPRZECZNE

skala 1:100

A-A

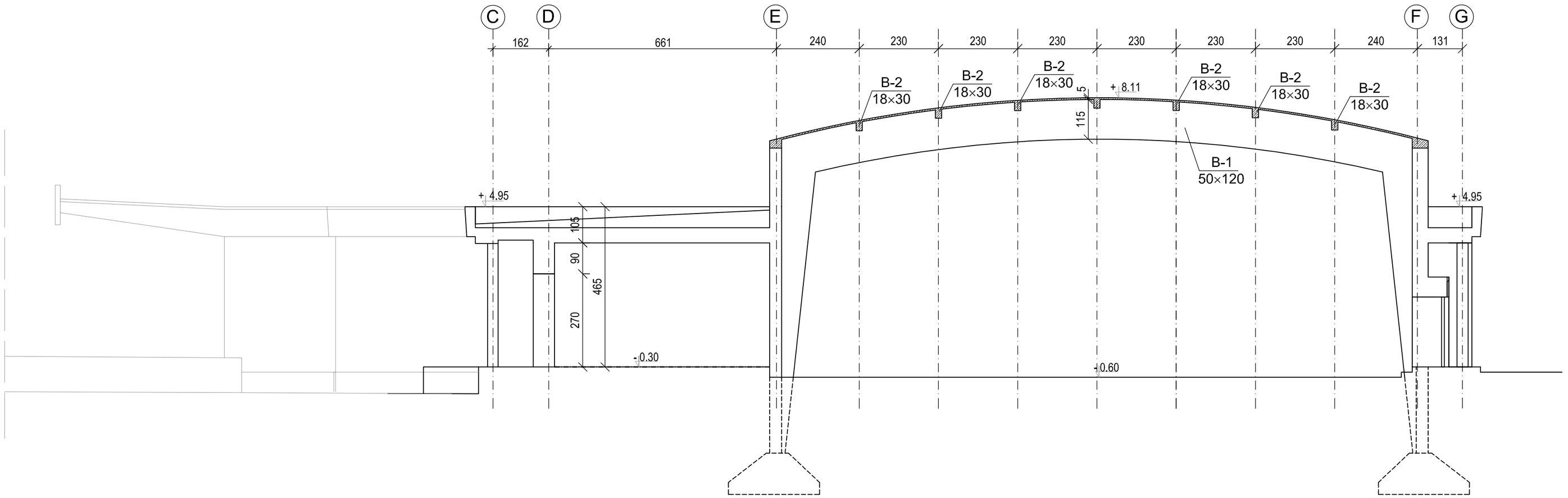

B-B

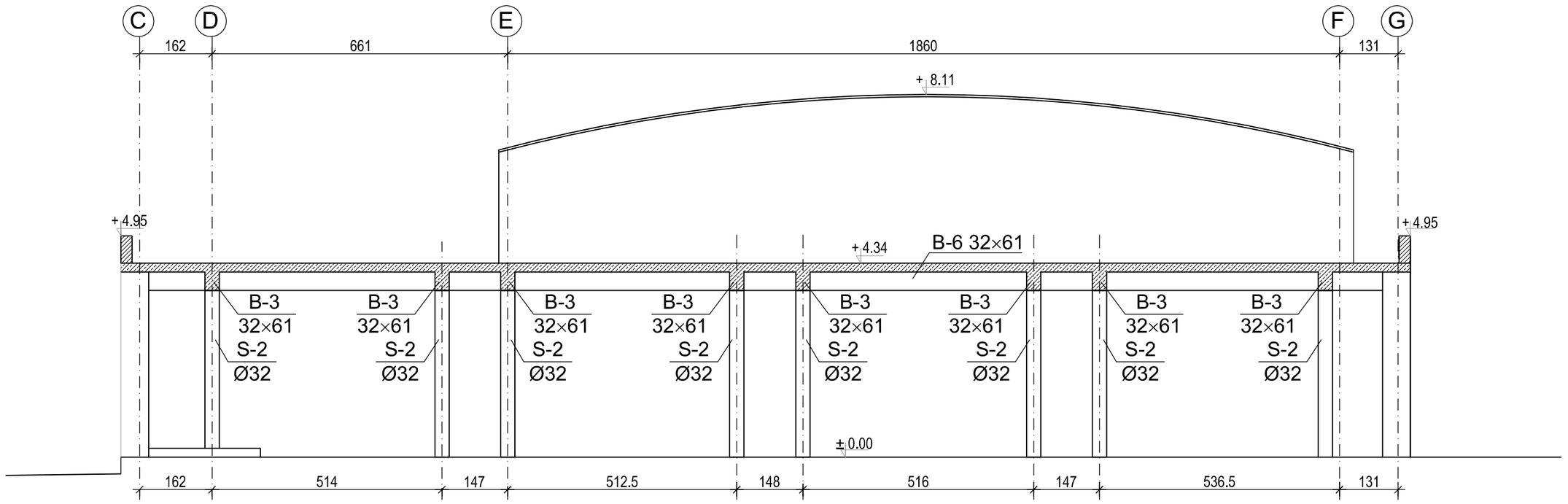

Pracownia Projektowa F-11, ul. Olszańska 7A, 31 - 513 Kraków			
TEMAT PROJEKTU:	„Przebudowa, rozbudowa i termomodernizacja kompleksu budynków nr 42 i 207 - Klub Uczelniany w Dęblinie wraz z przebudową amfiteatru, budową zadaszenia sceny amfiteatru oraz przebudową instalacji wewnętrznych (wod.-kan., c.o., went. mech., elektrycznych i niskoprądowych), budową instalacji klimatyzacji oraz rozbiórką istniejącej niecki fontanny przy ul. Dywizjonu 303 w Dęblinie; dz. nr ewid. 4080/103: jedn. ewid. 061601_1 Dęblin: obręb: 061601_1.0001 Dęblin"		
ADRES OBIEKTU:	dz. nr ewid. 4080/103: jedn. ewid. 061601_1 Dęblin: obręb: 061601_1.0001 Dęblin		
INWESTOR:	Wyższa Szkoła Oficerska Sił Powietrznych ul. Dywizjonu 303 nr 35, 08-521 Dęblin		
TEMAT RYSUNKU:	PRZEKROJE POPRZECZNE	SKALA: 1:100 DATA: 07/2015	NR RYS.: K-04
BRANŻA:	KONSTRUKCJA	FAZA:	PROJEKT WYKONAWCZY
ZESPÓŁ:	IMIĘ I NAZWISKO:	UPRAWNIENIA:	PODPIS:
AUTOR:	DR INŻ. RAFAŁ SZYDŁOWSKI	083/2008	
SPRAWDZIŁ:	MGR INŻ. SYLWIA SZYDŁOWSKA	168/2013	

PRAWA AUTORSKIE ZASTRZEŻONE (DZ.U. NR 24.POZ.83 Z DNIA 23.02.1994)- DOKONYWANIE ZMIAN, POPRAWEK, SKREŚLEŃ ORAZ KOPIOWANIE I ROZPOWSZECHNIANIE BEZ ZGODY JEDNOSTKI AUTORSKIEJ JEST NIEDOZWOLONE.